604

Snímač diferenčního tlaku, vakua a přetlaku

s vrtací šablonou

604.15001c

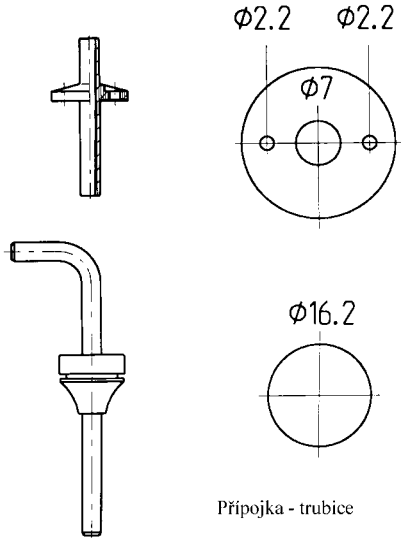

Přípojka - trubice

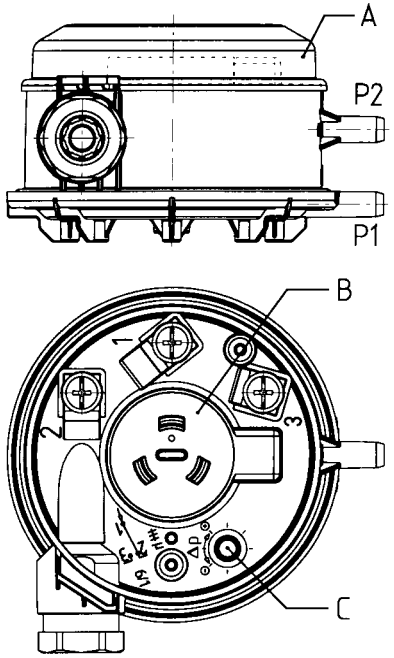

Obr.3 Obr.4 Obr.5

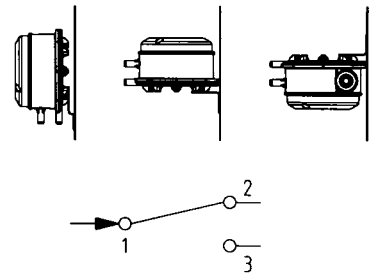

1 - Přívod
2 - Rozpínací kontakt
3 - Spínací kontakt

Pozor
Než uvedete tlakový snímač do provozu, přečtěte si pozorně tyto provozní pokyny. V případě, že vznikne škoda nedodržením těchto pokynů, nesprávnou obsluhou nebo použitím pro nevhodné účely, bude záruka neplatná a naše firma neponese žádnou zodpovědnost za vzniklé škody. Tento snímač smí být instalován či demontován pouze kvalifikovanou osobou.
Musí být respektovány příslušné bezpečnostní předpisy pro používání přístrojů pro měření tlaku.
Snímače smí být instalovány pouze v podmínkách dle uvedených technických vlastností příslušného typu a stupně ochrany proti vlivům prostředí.

- Neměňte polohu prvků nastavených ve výrobě a označených barvou (šrouby B a C)
- Šroub C byl nastaven ve výrobě a zajištěn lepidlem. Toto nastavení neměňte.Změnu pracovního bodu proveďte pouze pomocí šroubu B.
- Nastavte horní nebo dolní pracovní bod spínače pomocí kruhové stupnice (B).
- V případě vakua připojte P2. Nastavte podle pokynů, pouze tlak = vakuum.
- Snímač ke třmenu připevňujte pouze pomocí původních šroubů dodaných výrobcem.

Obr. 3 Doporučené uspořádání, vertikální (kalibrace ve výrobě)
Obr.4 Horizontální uspořádání, elektrické připojení seshora. Skutečné pracovní body jsou o 11 Pa výše než dle stupnice.
Obr.5 Horizontální uspořádání, elektrické připojení zespoda. Skutečné pracovní body jsou o 11 Pa níže než dle stupnice.

Pozor!
Při odejmutí krytu jsou kontakty svorek 1, 2 a 3 pod nebezpečným (síťovým) napětím!

Nastavení horního/dolního pracovního bodu
Stupnice B: při nastavování horního pracovního bodu (vyšší tlak) otáčejte ve směru hodinových ručiček.
Při postupném zvyšováním tlaku (nepřekračujte max. hranici) nastavte požadovaný pracovní bod na stupnici (B).
Zkontrolujte horní nebo dolní pracovní bod zvýšením nebo snížením tlaku několikrát za sebou, proveďte potřebné doladění.

Pozor!

Spínač nastavujte pouze v rozsahu vytištěné stupnice!
Neotáčejte stupnici (B) **do oblasti označené černě !** Při sepnutí se kontakt přepne z polohy 1-2 do polohy 1-3.

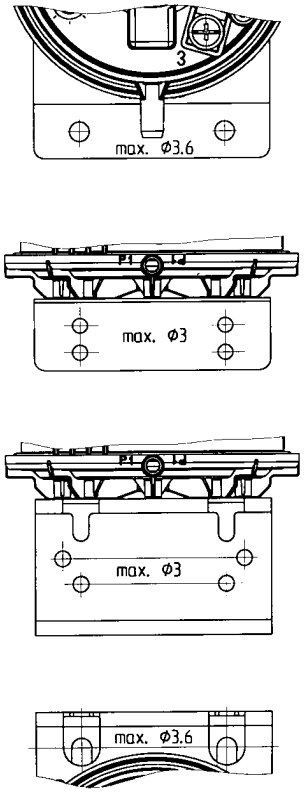

všechny montážní třmeny